Produit:	Indice produit:	Document:	Indice document:	Page:	DDBT044WA NM
DDBT044WA	A	Notice de montage	0	1/4	date création: 19/12/2008
					NOT11008570
				n° de série serial number	00000

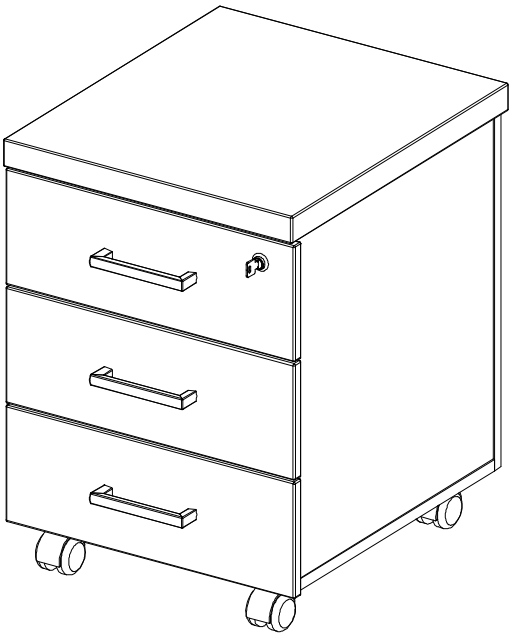

ZRB x4 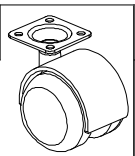	ZFR x16 3.5x15
ZRE x3 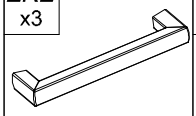	ZMB x6 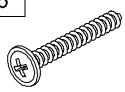 4x30

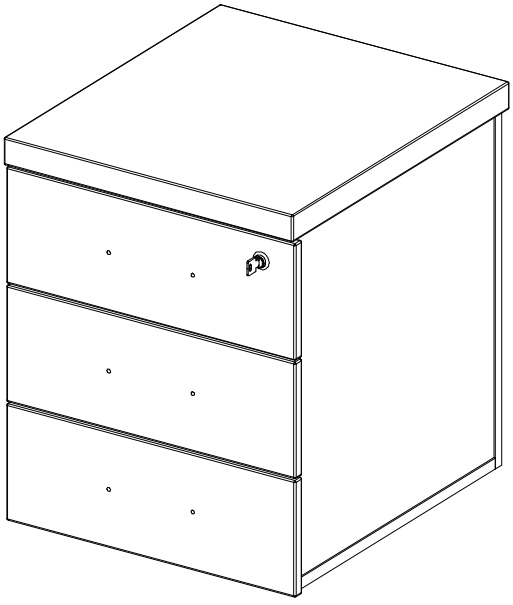

[F]
Précautions au montage:
- Contrôler et repérer le contenu du colis à l'aide de cette notice avant de commencer le montage.
- Travailler sur une surface plane et propre, l'emballage peut être utile pour protéger les éléments pendant le montage.
- Assembler le meuble en suivant l'ordre défini par la notice.
- Etre de préférence à 2 personnes, l'une pouvant maintenir les panneaux non totalement fixés.
- Tant que le montage n'est pas totalement terminé, manipuler l'ensemble prudemment.

Entretien:
- Passer une éponge légèrement humidifiée à l'eau savonneuse, puis essuyer.
- Pas de tampon gratteur, pas de laine d'acier ni produits abrasifs.

Service après vente:
- Conserver cette notice.
- Pour toute échange de pièce, il est important de préciser:
  Le nom de la notice de montage (situé en haut de la première page) .
  Le numéro de série sur cinq chiffres (situé en haut à droite de la première page) .
  Le repère de la pièce ou de la quincaillerie et la quantité demandée.

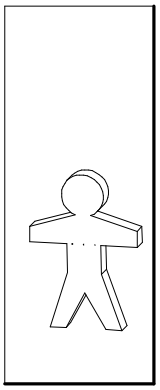

[F] Outillage [GB] Tools [D] Handwerkzeuge [E] Herram'entas [P] Ferramentas [I] Attrezzatura [NL] Gereedschap

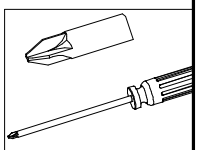

[GB]
Precautions with the assembly:
- To control and locate the contents of the parcel using this note before beginning the assembly.
- To work on a plane surface and clean, packing can be useful to protect the elements during the assembly.
- To assemble the piece of furniture while following the command defined by the note.
- To be preferably with 2 people, one being able to maintain the panels not completely fixed.
- As long as the assembly is not completely finished, to handle the unit prudently.

Maintenance:
- To pass a sponge slightly humidified to soapy water, then to wipe.
- No buffer grattor, not of gritting steel wool nor.

Service after sale:
- To preserve this note.
- For any exchange of part, it is significant to specify:
The name of the note of assembly (located in top of the first page) .
The job number on five digits (located in top on the right of the first page) .
The reference mark of the part or hardware and quantity requested.

[D]
Vorsichtsmaßnahmen an der Montage:
- Den Inhalt des Pakets mittels dieser Notiz vor Beginn der Montage kontrollieren und entdecken.
- Auf einer ebenen und sauberen Oberfläche arbeiten kann die Verpackung nützlich sein, um die Elemente während der Montage zu schützen.
- Das Möbel entsprechend der Befehl zusammensetzen, der durch die Notiz definiert wurde.
- Vorzugsweise an 2 Personen sein eine, die die nicht gänzlich festgelegten Bretter aufrechterhalten kann.
- Solange die Montage nicht gänzlich beendet wird, die Gesamtheit vorsichtig zu handhaben.

Wartung:
- Einen leicht befeuchteten Schwamm zum seifigen Wasser übergehen dann Zuabwischen.
- Nicht ein Kratzerpfropfen weder eine Stahlwolle noch Schleifmittel.

Kundendienst:
- Diese Notiz bewahren.
- Für jeden Stückaustausch ist es wichtig zu erläutern:
Der Name der Montagenotiz (angesiedelt in oberem Teil der ersten Seite) .
Die Seriesnummer auf fünf Zahlen (angesiedelt in oberem Teil rechts der ersten Seite) .
Der Bezugspunkt des Stückes oder der Eisenwaren und die verlangte Quantität.

[S]
Precauc'ones al monta'e:
- Controlar y situar el contenido del paquete con ayuda de este prospecto antes de empezar el montaje.
- Trabajar sobre una superficie plana y propia, el embalaje puede ser útil para proteger los elementos durante el montaje.
- Armar el mueble siguiendo el orden definido por el prospecto.
- Ser preferiblemente a 2 personas, una pudiendo mantener los paneles no completamente fijados.
- Mientras el montaje no se termine completamente, dirigir el conjunto prudentemente.

Mantenimiento:
- Pasar una esponja ligeramente humedecida al agua con jabón, luego limpiar.
- No hay tampón raspador, no hay lana de acero ni productos abrasivos.

Servicio después de venta:
- Conservar este prospecto.
- Para todo el intercambio de parte, es importante precisar:
El nombre del prospecto de montaje (situado en la parte superior de la primera página) .
El número de serie sobre cinco cifras (situado en la parte superior a la derecha de la primera página) .
La señal de la parte o la quincallería y la cantidad pedida.

[I]
Precauzioni all'assemblaggio:
- Controllare e situare il contenuto del pacco per mezzo di questa nota prima di cominciare l'assemblaggio.
- Lavorare su una superficie piana e propria, l'imballaggio può essere utile per proteggere gli elementi durante l'assemblaggio.
- Riunire il mobile seguendo l'ordine definito dalla nota.
- Essere preferibilmente a 2 persone, una potendo mantenere i pannelli non completamente fissati.
- Finché l'assemblaggio non è completamente terminato, trattare l'insieme prudentemente.

Manutenzione:
- Passare una spugna leggermente umidificata alla saponata, quindi pulire.
- Non un tappo gratteur, non una lana d'acciaio né prodotti abrasivi.

Servizio dopo vendita:
- Conservare questa nota.
- Per qualsiasi scambio di parte, è importante precisare:
Il nome della nota d'assemblaggio (situato in cima della prima pagina) .
Il numero di serie su cinque cifre (situato in cima a destra della prima pagina) .
Il riferimento della parte o dell'hardware e la quantità chiesta

[P]
Precauções à montagem:
- Controlar e localizar o conteúdo do pacote através desta nota antes de começar a montagem.
- Trabalhar sobre uma superficie plana e limpa, a embalagem pode ser útil para proteger os elementos durante a montagem.
- Montar o móvel seguindo a ordem definida pela nota.
- Ser preferivelmente à 2 pessoas, uma que pode manter os painéis não totalmente fixados.
- Enquanto a montagem não for terminada totalmente, manipular o conjunto prudentemente.

Entrevista:
- Passar uma esponja ligeiramente humedecida à água saponosa, seguidamente limpar.
- Não tampão gratteur, não lã de aço nem produtos abrasivos.

Serviço após venda:
- Conservar esta nota.
- Para qualquer troca de peça, é importante precisar:
o nome da nota de montagem (situado em parte superior da primeira página) .
o número de série sobre cinco números (situado em parte superior à direita da primeira página) .
o marcador da peça ou a loja de ferragens e a quantidade pedida.

[NL]
Voorzorgsmaatregelen bij de montage :
- Controleer met behulp van deze gebruiksaanwijzing de inhoud van het pakket voordat u met de montage begint.
- Werk op een schoon en vlak oppervlak, de verpakking kan dienen om de onderdelen te beschermen tijdens de montage.
- Zet het meubel bij in elkaar volgens de volgorde aangegeven in de gebruiksaanwijzing.
- Monteer het meubel bij voorkeur met twee personen, één persoon kan de nog niet vastzittende onderdelen vasthouden.
- Hanteer het geheel voorzichtig zolang de montage nog niet volkomen beëindig is.

Onderhoud:
- Neem het meubel een spons, welke lichtbevochtigt is met zeepwater, daarna afdrogen.

Naverkoopdienst:
- Bewaar deze gebruiksaanwijzing.
- Bij iedere ruiling van een onderdeel is het belangrijk te vermelden:
de naam van de gebruiksaanwijzing (staat vermeld bovenaan de eerste pagina) .
het serienummer van vijf cijfers (staat vermeld rechts bovenaan de eerst pagina) .
het kenmerk van het onderdeel of van de schroeven en de gewenste hoevee

1

ZFR x16

3.5x15

ZRB x4

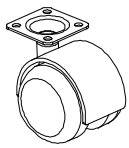

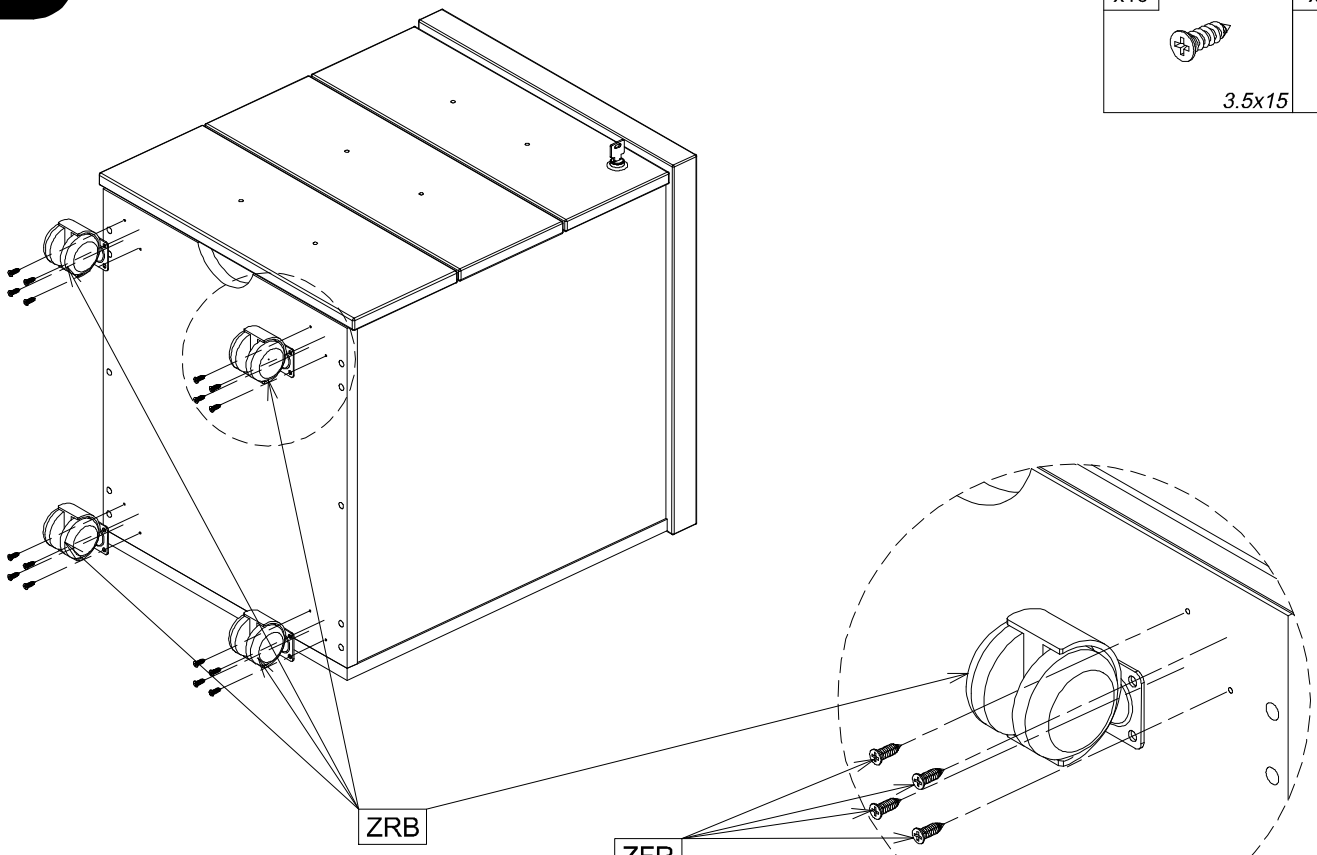

2

ZRE x3

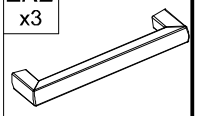

ZMB x6

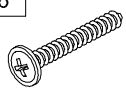

4x30

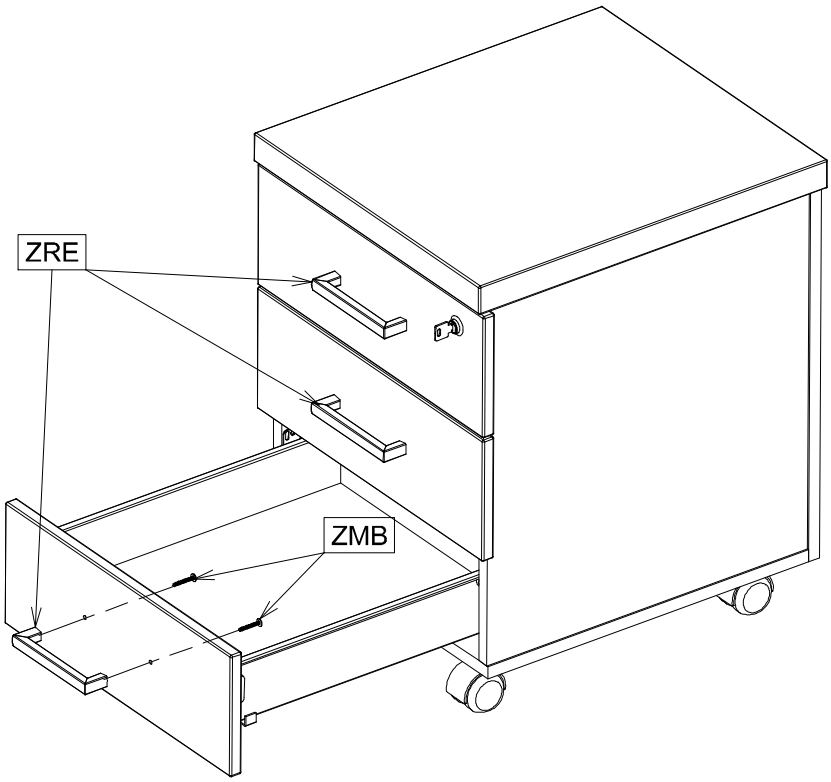

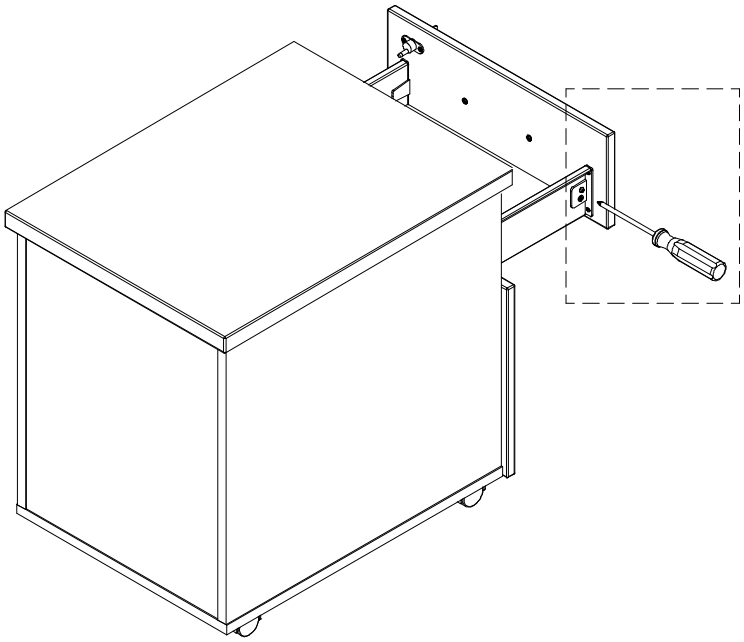
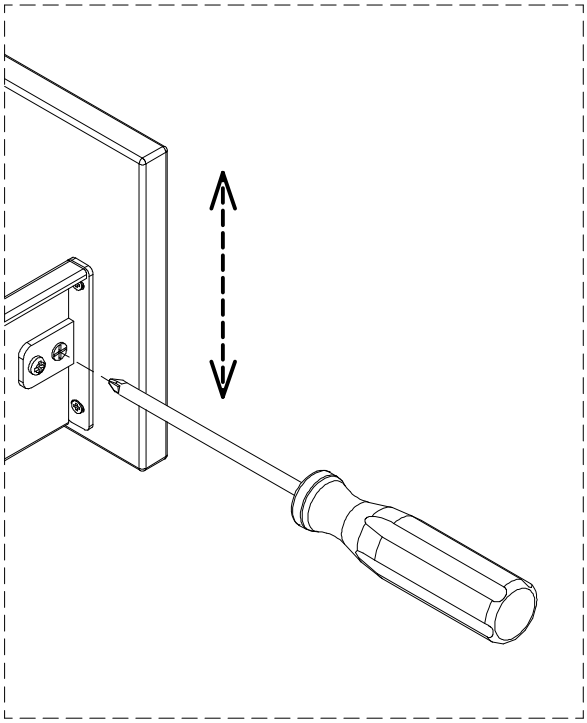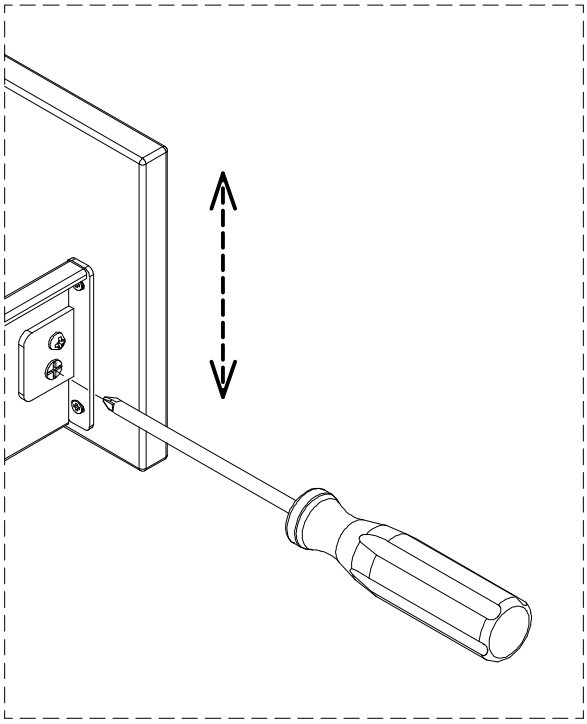
[F] => Facultatif
[GB] => Optional
[D] => Fakultativ
[E] => Facultativo
[P] => Facultativo
[I] => Facoltativo
[NL] => Facultatief